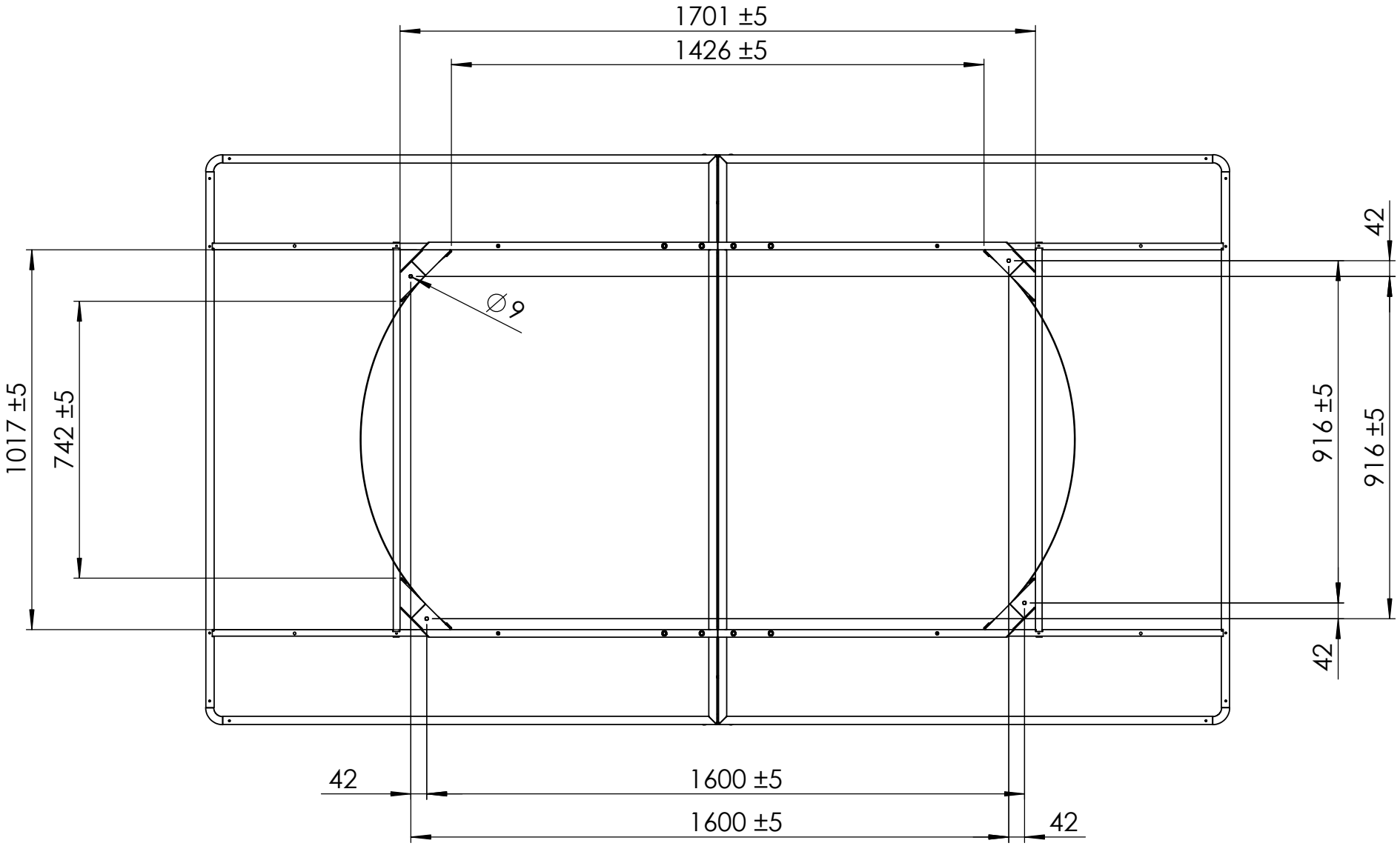

A	30/04/25	création du document			
Indice	Date	Modification	Indice	Date	Modification

Matière :

Traitement :

EMPATTEMENT POUR FIXATION TABLE CAMPUS

Cornilleau
LE JEU NOUS RASSEMBLE